MAROLEX®
EST. 1987

AXEL FOAMER

INSTRUKCJA OBSŁUGI — PL
OWNER MANUAL — EN
ИНСТРУКЦИЯ ПО ЭКСПЛУАТАЦИИ — RUS

PIANOWNICA FOAMER
ПЕНОГЕНЕРАТОР

DANE TECHNICZNE / TECHNICAL DATA / ТЕХНИЧЕСКИЕ ДАННЫЕ

MODEL	*axel* foamer 7
SYMBOL WYROBU / CODE / ОБОЗНАЧЕНИЕ ИЗДЕЛИЯ	S123.133
POJEMNOŚĆ CAŁKOWITA / TOTAL CAPACITY / ОБЩИЙ ОБЪЕМ	7800 ml
POJEMNOŚĆ ROBOCZA / WORKING CAPACITY / РАБОЧИЙ ОБЪЕМ	7000 ml
CIŚNIENIE ROBOCZE MAX. / MAX WORKING PRESSURE МАКС. РАБОЧЕЕ ДАВЛЕНИЕ	0,4 MPa (4 bar) (60 PSI)
ZABEZPIECZENIE CIŚNIENIA / OVERPRESSURE PROTECTION ПОДДЕРЖАНИЕ УРОВНЯ ДАВЛЕНИЯ	ZAWÓR BEZPIECZEŃSTWA / SAFETY VALVE ПРЕДОХРАНИТЕЛЬНЫЙ КЛАПАН
WAGA NETTO / NET WEIGHT / BEC HETTO	1,67 kg
MATERIAŁ ZBIORNIKA / CONTAINER MATERIAL / МАТЕРИАЛ БАЧКА	POLIETYLEN / POLYETHYLENE / ПОЛИПРОПИЛЕН

ZNAKI BEZPIECZEŃSTWA / SAFETY SIGNS / ЗНАКИ БЕЗОПАСНОСТИ

	ZNAK SIGN ЗНАК	ZNACZENIE / MEANING / ЗНАЧЕНИЕ	MIEJSCE UMIESZCZENIA PLACE / ПОЗИЦИЯ
1.	TABLICZKA PLATE ТАБЛИЧКА	TABLICZKA ZNAMIONOWA / PLATE / ПРОИЗВОДСТВЕННАЯ ТАБЛИЧКА	NA ZBIORNIKU ON CONTAINER НА БАЧКЕ
2.		OGÓLNY ZNAK OSTRZEGAWCZY, OSTRZEŻENIE, RYZYKO NIEBEZPIECZEŃSTWA SIGN INDICATING POSSIBILITY OF UNSPECIFIED DANGER ОБЩИЙ ПРЕДУПРЕЖДАЮЩИЙ ЗНАК, ПРЕДОСТЕРЕЖЕНИЕ, РИСК ОПАСНОСТИ	NA ZBIORNIKU ON CONTAINER НА БАЧКЕ
3.		PRZED PRZYSTĄPIENIEM DO PRACY PRZECZYTAJ INSTRUKCJĘ OBSŁUGI SIGN INDICATING THAT A USER'S MANUAL SHOULD BE READ BEFORE STARTING WORK ПЕРЕД НАЧАЛОМ РАБОТЫ СЛЕДУЕТ ОЗНАКОМИТЬСЯ С ИНСТРУКЦИЕЙ	NA ZBIORNIKU ON CONTAINER НА БАЧКЕ
4.		OSTRZEŻENIE PRZED NIEBEZPIECZEŃSTWEM ZATRUCIA SUBSTANCJAMI TOKSYCZNYMI SIGN INDICATING DANGER OF POISONING ПРЕДУПРЕЖДЕНИЕ О ОПАСНОСТИ ОТРАВЛЕНИЯ ТОКСИЧЕСКИМИ ВЕЩЕСТВАМИ	NA ZBIORNIKU ON CONTAINER НА БАЧКЕ

10 ZESTAW NAPRAWCZY / REPAIR KIT / РЕМКОМПЛЕКТ A029.103 / Z08jA

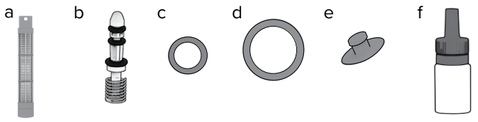

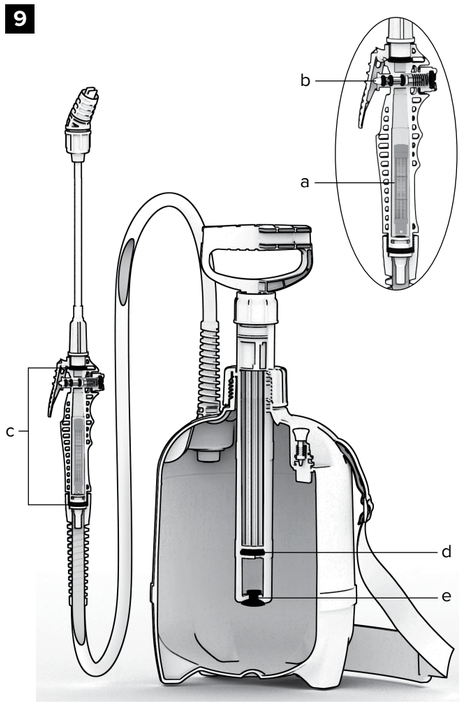

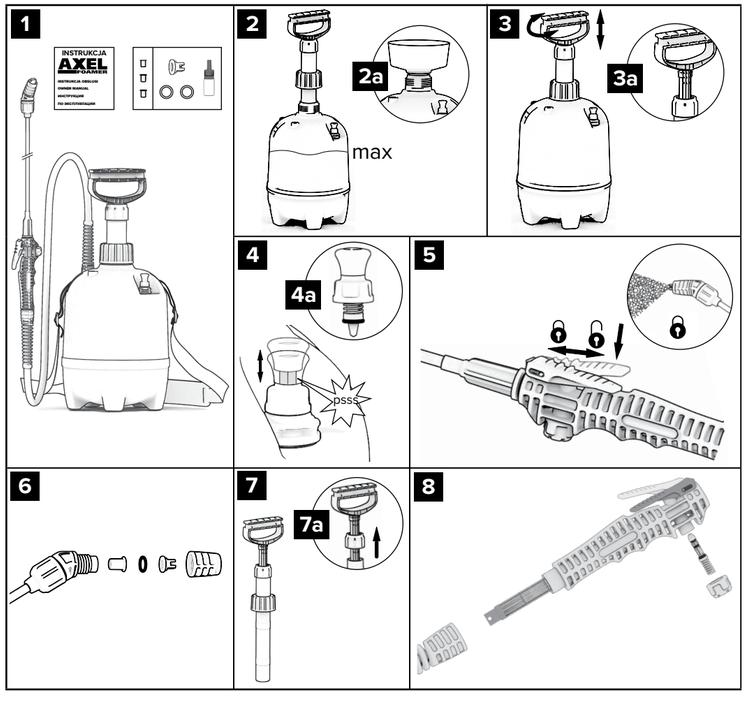

MAROLEX Sp. z o.o.
ul. Gdańska 35, 05-152 Łomna, POLAND
www.marolex.pl www.forumogrodnicze.info

PL **INSTRUKCJA OBSŁUGI**

Pianownica *axel* 7

1. ZASTOSOWANIE I PRZEZNACZENIE

Pianownica ***axel*** przeznaczona jest do nanoszenia alkalicznych środków pianotwórczych. Wykorzystywana jest w przemyśle chemicznym, warsztatach, myjniach i firmach detailingowych. Zabronione jest stosowanie: kwasów, w szczególności kwasu solnego, ługów, podchlorynu sodu, cieczy łatwopalnych w tym benzyny i rozpuszczalników. Nie należy również stosować cieczy lepkich i gęstych, substancji pozostawiających osad oraz cieczy o temperaturze powyżej 40°C. Niestosowanie się do zasad niniejszej instrukcji może skutkować uszkodzeniem pianownicy lub trwałym uszczerbkiem na zdrowiu.

2. WYPOSAŻENIE PIANOWNICY *axel*

Zbiornik z paskiem, pompą, wężem z zaworem dozującym, lancą stalową z dyszą płaskostrumieniową 45° oraz lejkiem z sitkiem; zestaw 3 wkładek pieniących; instrukcja obsługi; dwa oringi 11,3x2,4; smar silikonowy; dysza płaskostrumieniowa 110° **Rys. 1**.
Zestaw naprawczy Rys. 10 jest sprzedawany osobno (części zamienne).
Firma Marolex Sp. z o.o. zastrzega sobie możliwość zmian w wyposażeniu pianownicy.

3. PRZYGOTOWANIE I PRACA PIANOWNICY *axel*

1. Przed rozpoczęciem pracy z pianownicą należy zapoznać się z niniejszą instrukcją obsługi.
2. Przed przystąpieniem do pracy należy sprawdzić działanie zaworu bezpieczeństwa oraz szczelność pianownicy używając czystej wody. W tym celu należy odkręcić nakrętkę pompy i wyciągnąć pompę ze zbiornika **Rys. 2**, nalać czystej wody używając lejka **Rys. 2a**. Włożyć pompę do zbiornika i dokręcić nakrętkę, a następnie napompować pianownicę za pomocą tłoczyska **Rys. 3a**, unieść uchwyt zaworu bezpieczeństwa do góry **Rys. 4**. Z zaworu powinien wydobyć się słyszalny, wyraźny dźwięk wypuszczanego powietrza pod ciśnieniem, co oznacza poprawne działanie zaworu bezpieczeństwa. Nacisnąć przycisk zaworu dozującego w celu sprawdzenia szczelności urządzenia **Rys. 5**.
3. W celu rozpoczęcia pracy pianownicą należy: za pomocą zaworu bezpieczeństwa usunąć ciśnienie ze zbiornika **Rys. 4**, odkręcić nakrętkę i wyjąć pompę **Rys. 2**, opróżnić zbiornik z wody, po czym nalać za pomocą lejka **Rys. 2a** roztwór sporządzony wcześniej zgodnie z zaleceniami producenta środka chemicznego, nie przekraczając poziomu wskazanego na podziałce **Rys. 2**. Włożyć pompę, dokręcić nakrętkę i wytworzyć ciśnienie w zbiorniku za pomocą tłoczyska pompy **Rys. 3a**. Po nadmiernym napompowaniu zawór bezpieczeństwa otwiera się samoczynnie wypuszczając nadmiar powietrza **Rys. 4**. **UWAGA! Przy maksymalnym napompowaniu pianownicy istnieje możliwość wydostania się piany przez zawór bezpieczeństwa.** Następnie należy skierować lancę w stroną powierzchni na którą nanoszona jest piana i naciskając przycisk zaworu dozującego **Rys. 5**. rozpocząć pracę. Ciągła praca pianownicy jest możliwa po naciśnięciu przycisku zaworu dozującego i przesunięciu go do przodu **Rys. 5**. W miarę potrzeb należy zwiększać ciśnienie przez dopompowywanie. Po zakończonej pracy należy zwolnić blokadę zaworu dozującego przesuwając przycisk do tyłu **Rys. 5**.

Pianownica wyposażona jest w 3 wymienne wkładki pieniące wytwarzające pianę o różnej gęstości Rys. 1 oraz w dysze płaskostrumieniowe. Wkładki i dysze wg potrzeb można wymieniać Rys. 6.

4. UWAGI DOTYCZĄCE BEZPIECZEŃSTWA PRACY

1. Niedozwolona jest praca pianownicą: dzieci, kobiet w ciąży, osób chorych zażywających leki, po spożyciu alkoholu i osób zażywających substancje ograniczające koncentrację.
2. Podczas pierwszego uruchomienia należy sprawdzić szczelność pianownicy, wykorzystując czystą wodę.
3. **Pracując z środkami chemicznymi (także podczas przygotowywania preparatów i niszczenia opakowań) konieczne jest używanie specjalnej odzieży ochronnej: gumowe buty, rękawice, płaszcz, czapka, okulary ochronne, maska lub półmaska.**
4. Do pracy z środkami chemicznymi nie należy przystępować na czczo, a w czasie pracy nie wolno jeść, pić i palić. Nie wolno pić alkoholu także w przeddzień i po zakończeniu pracy.
5. Resztek cieczy nie wolno wylewać do wód otwartych, kanalizacji lub biologicznych oczyszczalni ścieków. Uwagi te dotyczą również cieczy użytej do wypłukania zbiornika i innych podzespołów pianownicy.
6. Zużytą pianownicę należy przekazać do terenowego punktu utylizacji odpadów chemicznych.
7. Osoba pracująca pianownicą powinna bezwzględnie stosować się do zaleceń zawartych na opakowaniach środków chemicznych. W przypadku zatrucia skontaktować się z lekarzem.
8. Niedopuszczalna jest praca pianownicą niesprawną, z niedziałającym zaworem bezpieczeństwa lub z jakąkolwiek nieszczelnością. Po napompowaniu nie wolno narażać zbiornika na uderzenia.
9. Wszelkie czynności obsługowe należy wykonywać po dekompresji pianownicy.
10. Dokładnie umyć pianownicę po każdym użyciu oraz przed wykonaniem czynności serwisowych.
11. Nie wolno używać pianownicy do innych celów niż podano w instrukcji obsługi.
12. Zabrania się przechowywania pianownicy napełnionej cieczą oraz pod ciśnieniem.
13. **Jedynym urządzeniem służącym do wytwarzania ciśnienia podczas pracy jest pompa umieszczona w zbiorniku. Zabrania się używania jakichkolwiek innych urządzeń do tego celu!**
14.Niedopuszczalne jest stosowanie: cieczy o temperaturze powyżej 40°C, środków łatwopalnych lub mogących spowodować wybuch np. benzyna, rozpuszczalniki itp.
15. Samowolne zmiany wprowadzone do pianownicy oraz używanie jej niezgodnie z przeznaczeniem mogą prowadzić do zatrucia ludzi i zwierząt, skażenia środowiska, uszkodzenia pianownicy lub groźnych wypadków.
16. Po skończonej pracy należy zmienić ubranie (odzież ochronną oczyścić), umyć ręce, twarz, przepłukać usta i gardło, oczyścić nos.
17. Po użyciu, pianownicę przepłukać kilkakrotnie wodą.
18. Za szkody wynikłe z nieprzestrzegania zasad zawartych w niniejszej instrukcji obsługi odpowiedzialność ponosi wyłącznie użytkownik.
19. Zabrania się dokonywania modyfikacji, blokowania zaworu bezpieczeństwa, ponieważ grozi to uszkodzeniem pianownicy czego następstwem może być trwały uszczerbek na zdrowiu.
20. Przed rozpoczęciem pracy należy zawsze sprawdzić działanie zaworu bezpieczeństwa. W tym celu należy napompować pianownicę i unieść uchwyt zaworu do góry **Rys. 4**. Po uniesieniu zaworu powinien być słyszalny dźwięk wypuszczanego powietrza pod ciśnieniem.
21. Zabrania się kierowania lancy pianownicy i rozpylania cieczy w kierunku twarzy.
22. W czasie używania i przechowywania pianownicy należy zabezpieczyć ją przed dostępem osób niepowołanych, a w szczególności dzieci.
23. W przypadku używania innych środków należy upewnić się, że mogą być one używane w pianownicy oraz, że nie są one szkodliwe dla pianownicy, ludzi oraz środowiska.

5. WARUNKI I NAPRAWY GWARANCYJNE

1. Okres gwarancji wynosi 24 miesiące od daty zakupu. Terytorialny zakres gwarancji ogranicza się do obszaru Rzeczpospolitej Polskiej.
2. Uszkodzoną część lub pianownicę zgłoszoną do naprawy gwarancyjnej należy dostarczyć do punktu sprzedaży lub przesłać do firmy Marolex. W przypadku uszkodzenia części lub zespołu prosimy przesłać do firmy jedynie uszkodzoną część lub zespół.
3. **Brudne i zanieczyszczone środkami chemicznymi pianownice, dostarczone w ramach reklamacji, nie będą naprawiane. Należy je wcześniej dokładnie opróżnić, wypłukać i oczyścić!**
4. Naprawy są realizowane po przedstawieniu ważnej karty gwarancyjnej lub dowodu zakupu. Gwarant zapewnia dobrą jakość i sprawne działanie wyrobu przy użyciu go zgodnie z przeznaczeniem, w warunkach eksploatacyjnych określonych w instrukcji obsługi.
5. Naprawy wykonywane we własnym zakresie powinny być przeprowadzane wyłącznie z użyciem oryginalnych części Marolex.
6. W razie, gdy w okresie gwarancji ujawni się wada towaru, gwarant jest zobowiązany do bezpłatnego usunięcia wady w terminie 14 dni roboczych.
7. Liczba napraw, po wykonaniu których sprzedawca nie może odmówić wymiany towaru na nowy (w wypadku, gdy nadal występują w nim wady) wynosi 3.
8. Nie uważa się za naprawę gwarancyjną czynności, wymienionych w instrukcji obsługi jako czynności, należących do normalnej obsługi eksploatacyjnej przez uprawnionego z gwarancji.
9. Producent nie uzna reklamacji z tytułu gwarancji, jeżeli dokonano zmiany regulacji ciśnienia, niewłaściwie składowano lub eksploatowano pianownicę.
10. Za uszkodzenia mechaniczne, powstałe z winy użytkownika, firma nie odpowiada. Wymiany uszkodzonych części firma może wykonać odpłatnie.
11. Naprawy gwarancyjne prosimy wykonywać w autoryzowanym punkcie serwisowym lub bezpośrednio w firmie Marolex.
12. Gwarancja na sprzedany towar konsumpcyjny nie wyłącza, nie ogranicza ani nie zawiesza uprawnień kupującego, wynikających z niezgodności towaru z umową.

6. PRZECHOWYWANIE I KONSERWACJA PIANOWNICY

1. Pianownica powinna być przechowywana w miejscach nienasłonecznionych, w temperaturze powyżej +4°C.
2. **Po zakończeniu pracy należy dokładnie umyć pianownicę kilkukrotnie płucząc ją czystą wodą oraz przedmuchać powietrzem. Okresowo należy przeprowadzić konserwację.**
3. W celu przeprowadzenia konserwacji należy sprawdzić czy pianownica nie jest pod ciśnieniem. Jeżeli jest, należy usunąć ciśnienie ze zbiornika za pomocą zaworu bezpieczeństwa unosząc uchwyt zaworu do góry **Rys. 4**. Po umyciu i przedmuchaniu powietrzem urządzenia, należy: Odkręcić wąż od rękojeści, wyjąć filtr **Rys. 8** i wyczyścić go pod bieżącą wodą używając miękkiej szczoteczki. Odkręcić pompę **Rys. 2** i sprawdzić czy tłoczysko pracuje lekko i bez zacięć. Jeśli są opory odkręcić nakrętkę tłoczyska i wyciągnąć tłoczysko **Rys. 7a**, posmarować oring **Rys. 9d** i wewnętrzną powierzchnię cylindra smarem silikonowym **f**, sprawdzić czystość grzybka **Rys 9e**, w przypadku zabrudzenia przepłukać wodą. Następnie umieścić z powrotem tłoczysko w cylindrze pompy i dokręcić nakrętkę tłoczyska **Rys. 7**. Odkręcić nakrętkę z zaworu dozującego, wyciągnąć tłoczek zaworu ze sprężynką **Rys. 8**, wyczyścić, posmarować smarem silikonowym **f**, włożyć z powrotem do zaworu i dokręcić nakrętkę. Odkręcić nakrętkę dyszy pieniącej, wyjąć dyszę, umyć, po czym koniecznie wyciągnąć wkładkę pieniącą i dokładnie przepłukać wodą **Rys. 6**. Następnie sprawdzić poprawność działania zaworu bezpieczeństwa, po pociągnięciu za uchwyt powinien płynnie wrócić do pierwotnego położenia. Jeżeli są opory, odkręcić nakrętkę zaworu bezpieczeństwa i wyciągnąć go, wyczyścić, nasmarować lekko smarem silikonowym. **Rys. 4a**. Zmontować z powrotem, dokręcając do oporu nakrętkę zaworu.
4. Na **Rys. 9** przedstawiony jest schemat elementów, które należy konserwować oraz, które podlegają zużyciu i należy je wymieniać, kupując zestaw naprawczy **Rys. 10**.
Filmy instruktażowe znajdują się na naszej stronie www.marolex.pl
5. **Konserwacje i naprawy należy przeprowadzać wyłącznie smarem silikonowym. Używanie innych smarów spowoduje uszkodzenie opryskiwacza**.

7. USUWANIE USTEREK

Objawy	Przyczyna	Postępowanie
ciśnienie podczas pompowania ucieka / nie można uzyskać ciśnienia	przycisk zaworu dozującego przesunięty w pozycję blokady	odblokować przycisk zaworu dozującego (przesunąć do tyłu) **Rys. 5**
	niedokręcone nakrętki węża lub nakrętka pompy	dokręcić nakrętki mocujące wąż do zaworu dozującego oraz zbiornika
		dokręcić nakrętkę pompy
	uszkodzenie lub brak oringu pod nakrętką pompy	wymienić lub założyć oring
wyciek z zaworu dozującego z rączką	pęknięty zawór z rączką przez zamarzniętą wodę	wymiana na nowy, kompletny zawór z rączką
	niedokręcona lanca, niedokręcona nakrętka węża, brak lub uszkodzone oringi **Rys. 9c**	dokręcić nakrętkę węża, lancę, uzupełnić oringi lub wymienić na nowe
wyciek z zaworu dozującego w momencie naciśnięcia przycisku zaworu dozującego	uszkodzone oringi tłoczka w zaworze dozującym **Rys. 9b**	wymienić tłoczek kpl, posmarować smarem silikonowym.
słabe tworzenie się piany lub jej brak	zapchana wkładka pieniąca lub filterek w rękojeści	przepłukać wkładkę pieniącą **Rys. 6** pod strumieniem wody, przepłukać filterek **Rys. 9a**
	zbyt niskie ciśnienie	napompować pianownicę do uzyskania odpowiedniego ciśnienia roboczego
	nieodpowiednie stężenie środka pieniącego	przygotować roztwór o odpowiednim stężeniu
	użyty środek nie jest środkiem pianotwórczym	zmienić środek na pianotwórczy przeznaczony do pianownic ręcznych
elementy uszczelniające tracą swoje właściwości (puchnięcie, kruszenie, rozciąganie, pękanie)	użyto środka chemicznego nieodpowiedniego do wybranego produktu	skonsultować ze sprzedawcą w celu doboru odpowiedniego urządzenia
ciecz nieustannie wydobywa się z dyszy podczas pompowania	uszkodzone lub zatarte oringi tłoczka w zaworze dozującym **Rys. 9b**	nasmarować oringi tłoczka zaworu dozującego, w razie potrzeby wymienić tłoczek na nowy i nasmarować smarem silikonowym
	przycisk zaworu dozującego przesunięty w pozycję blokady **Rys. 5**	odblokować przycisk zaworu dozującego (przesunąć do tyłu) **Rys 5**
ciężko pracujące lub unieruchomione tłoczysko	zatarty oring tłoczyska **Rys. 9d**	nasmarować oring tłoczyska lub w razie potrzeby wymienić na nowy i nasmarować smarem silikonowym
tłoczysko po napompowaniu unosi się lub ciecz dostaje się do cylindra pompy	zanieczyszczony lub zużyty grzybek zaworu zwrotnego pompy **Rys. 9e**	wypłukać zanieczyszczenia, w razie potrzeby wymienić grzybek na nowy

EN

USER'S MANUAL

axel Foamer 7

1. APPLICATION AND USE

The ***axel*** foamer is used to apply an alkaline foaming agents. It is used in chemical industry, workshops, car washes and detailing companies. It is forbidden to use: acids, in particular hydrochloric acid, alkalis, sodium hypochlorite, flammable liquids including gasoline and solvents. Do not use viscous and thick liquids, substances that leave residue and liquids in temperatures above 40 (C).
Failure to comply with these rules may result in damage to the equipment or permanent health damage.

2. EQUIPMENT OF THE *axel* FOAMER

Tank with strap, pump, hose with feeding valve, steel lance with flat stream nozzle 45°and funnel with sieve; foaming pads kit 3pcs; user's manual; two O-rings 11,3x2,4, silicone grease; flat stream nozzle 110° **Fig. 1**
Repair set Fig. 10 is sold separately (spare parts)
The Marolex company reserves the right to make changes in the foamer's equipment.

3. PREPARATION AND USAGE OF THE *axel* FOAMER

1. Before working with the foamer refer to this owner manual.
2. Before starting work, check the operation of the safety valve and the tightness of the foamer using clean water. In order to do this, unscrew the pump's nut and pull out the pump from the tank, **Fig. 2**, pour clean water using a funnel **Fig. 2a** Put the pump back in, screw its nut, and then pump up the foamer using the piston **Fig. 3a**, pull the safety valve handle up **Fig. 4**. You should hear a clear sound of pressure discharged, it means the correct operation of the safety valve. Press the button of the feeding valve to check the tightness of the device **Fig. 5**.
3. In order to start work, you should: decompress a tank using the safety valve **Fig. 4**, unscrew the nut and pull out the pump **Fig. 2**, empty the tank with water, and then pour, using a funnel, **Fig. 2a** the chemical agent according to the recommendations on its packing, do not exceed the level indicated on the scale **Fig. 2**. Put the pump back in, screw its nut and pressurize the tank through the piston of the pump **Fig. 3a**. The safety valve opens automatically when the pressure gets higher than the maximum recommended value **Fig.4**.
CAUTION! After reaching the maximum pressure, it is possible to flow out the foam through the safety valve.
Then, the lance should be directed toward the surface to which the foam is applied and by pressing the button of the feeding valve **Fig. 5**. start working. Continuous operation of the foamer is possible after pressing the button of the feeding valve and moving its to the front **Fig. 5**. When necessary, you can increase the pressure by further pumping up. After finishing work, you should release the lock of the feeding valve by moving the button back **Fig. 5**.

The foamer is equipped with three different foaming pads for creating various sizes of bubbles Fig. 1, and with flat stream nozzles. The foaming pads and nozzles can be replaced according to your needs Fig. 6.

4. WORK SAFETY REGULATIONS

1. Children, pregnant women, people taking medicines or other drugs restricting the concentration powers or drinking alcohol are forbidden to operate the foamer.
2. Before first spraying check the tightness of the foamer using clean water.
3. **When working with chemicals (also during liquid preparation and destroying the packages) it is necessary to wear protective clothing (rubber boots, gloves, a coat, a cap and a mask).**
4. It's forbidden to work with chemicals on an empty stomach and eat or drink during working. It's forbidden to drink alcohol one day before and one day after working with chemicals.
5. It's forbidden to pour the liquid remains to the open water reservoirs or biological sewage treatment plants. These notes apply also to the water after cleansing the container and other parts of the foamer.
6. Expendable foamer should be handed over for utilization.
7. People working using the foamer should strictly comply to all the recommendations on the package of the spraying agents. In case of poisoning the doctor must be contacted.
8. It's forbidden to work using defective foamer, with an inoperative safety valve or any leakage. After the compression the container must not be hit or dropped.
9. All operations should be done after decompression of the foamer.
10. Thoroughly cleanse the foamer after each using and before servicing.
11. It's forbidden to use the foamer for other purposes than stipulated in the owner manual.
12. It's forbidden to store the foamer filled with a liquid and under pressure.
13. **The only device for making the working pressure is a pump placed inside the tank – it's forbidden to use any other devices for this purpose!**
14. It's forbidden to use: liquid warmer than +40°C, and with easy inflammable chemicals or substances which can cause an explosion e.g. petrol, solvents etc.
15. Changes in the foamer or using it not according to its allocation can result in poisoning people or animals, polluting the environment, damaging the foamer or serious accidents.
16. After finishing work, you should change your clothes (the protective clothes must be cleaned), wash your hands, face, mouth and throat, and clean your nose.
17. After finishing work, rinse the foamer with water several times.
18. The user is fully responsible for the damages caused by not complying with these recommendations.
19. It's forbidden to block the safety valve or make any unauthorized changes in the foamer as it may result in permanent damage to health.
20. Before commencing work the safety valve must be checked. In order to this, pump the foamer up and pull the handle of the valve up **Fig.4**. After that, you should hear a sound of pressure discharged.
21. It's forbidden to point the lance of the foamer and spraying the liquid in the direction of the face.
22. The foamer while working and storing should be secured from any unauthorized people, especially children.
23. When using other agents, make sure that it can be used in the foamer, and that they are not harmful to the foamer, people and the environment.

5. SERVICE AND WARRANTY REPAIRS

1. The guarantee period is 24 months from the date of purchase.
2. **Foamers with chemical remains will not be repaired.**
3. Reclamation should be lodged to the seller of the foamer.
4. The claims will be accepted after showing the defected part or giving the full description of the fault.
5. The guarantee repairs should be made using always the genuine Marolex parts.
6. Number of repairs after which the seller cannot refuse to exchange the foamer for a new one (in case there are still defects) is 3.
7. Operations connected with exploitation of the foamer and described in the manual are not treated as guarantee repairs.
8. The producer will not accept the claim if there were changes in pressure regulation or the storing, operating, maintaining of the product were not according to the manual.
9. Mechanical damages caused by the user cannot be the subject to reclamation. The damaged parts can be exchanged but the costs are charged.

6. STORAGE AND MAINTENANCE OF THE FOAMER

1. Do not store the foamer in sunlight or in temperatures below +4°C.
2. **After finishing work, thoroughly wash the foamer using clean water and blow air through it (be sure to thoroughly rinse the foaming pads). Perform maintenance periodically**.
3. In order to perform maintenance, check that the foamer is not pressurized. If it is, you should release the pressure by pulling the handle of the safety valve up. **Fig. 4**.
After washing the sprayer and blowing the air through it, you should:
Unscrew the hose from the handle, remove the filter **Fig. 8** and clean it under running water using a soft brush. Unscrew the pump **Fig. 2** and check that the piston is working smoothly without jams. If there is resistance, unscrew the pump nut and pull the piston rod out **Fig.7a**, lubricate O-ring **Fig. 9d** and the inner surface of the cylinder walls with silicone grease **f**, check if the pump bottom seal is clean **Fig. 9e** and rinse it if it's dirty. Then put the piston rod back into the cylinder and tighten the nut of the piston rod **Fig. 7**.
Remove the nut from the feeding valve in the handle, take out the valve piston with a spring **Fig. 8**, clean it, lubricate with silicone grease **f**, put back and tighten the nut.
Unscrew the foaming nozzle nut, remove the nozzle and wash it, then pull out the foaming pads and rinse them thoroughly with water **Fig. 6**. Next, check the correct operation of the safety valve - after pulling up the handle it should smoothly return to its original position. If there is resistance, unscrew the nut of the safety valve, pull it out, clean, lightly grease with silicone grease. **Fig. 4a**. Assemble again by tightening the safety valve nut till you feel resistance.
4. **Fig. 9** shows the diagram of the elements to be maintained or which are wasted and must be replaced by purchasing a repair kit **Fig. 10**.
Instructional videos can be found on our website www.marolex.pl
5. **Maintenance and repairs should only be carried out with silicone grease. Using other lubricants will damage the sprayer.**

7. TROUBLESHOOTING

Symptoms	Reason	Solution
pressure during pumping escapes / hard to reach right pressure	the feeding valve's trigger blocked in „off" position	unblock the feeding valve's trigger – (move it backward) **Fig. 5**
	loose hose nuts or the pump nut	tighten the nuts connecting the hose with the handle and the tank.
		tighten the pump nut
	damaged or missing O-ring under the pump nut	insert the new O-ring
water leaking from the feeding valve integrated with the handle	cracked valve caused by frozen water	exchange for a new, complete valve with handle
	untightened lance or hose nut, missing or damaged O-rings **Fig. 9c**	tighten the hose nut or the lance; insert or exchange the O-rings
water leaking from the feeding valve after pressing the trigger	damaged O-rings on the piston in the feeding valve **Fig. 9b**	exchange the piston with O-rings, lubricate with silicone grease.
weak foam or lack of it	clogged foaming pad or filter in the handle	rinse the foaming pad under running water **Fig. 6**, rinse the filter **Fig. 9a**
	too low pressure	pump the foamer till it reaches the right pressure
	inappropriate concentration of the foaming agent	prepare the liquid in an appropriate concentration
	the used chemical is not a foaming agent	change the chemical and use a foaming agent for hand-operated foamers
sealing elements lose their properties (swelling, crushing, stretching, cracking)	applied chemical agent was inappropriate for the used device	consult your salesman to select the appropriate device
liquid flows from the nozzle during pumping	damaged O-rings of the feeding valve's piston **Fig. 9b**	lubricate the O-rings on the feeding valve's piston or if necessary replace them with new ones or exchange the whole piston
	feeding valve's trigger moved forward in the „off" position **Fig. 5**	unblock the feeding valve's trigger – (move it backward) **Fig. 5**
piston rod working with resistance or immobilized	damaged or faded piston's O-ring **Fig. 9d**	lubricate the O-ring of the piston rod or, if necessary, replace it.
the piston rod after pumping moves up or liquid enters the pump cylinder	dirty or worn out bottom pump seal **Fig. 9e**	rinse and if necessary replace the bottom pumps seal

Manufacturer:

MAROLEX Sp. z o.o.
ul. Gdańska 35,
05-152 Łomna, POLAND
www.marolex.eu

Distributor:

RUS

ИНСТРУКЦИЯ ПО ЭКСПЛУАТАЦИИ

Пеногенератор *axel* 7

1. ПРИМЕНЕНИЕ И ПРЕДНАЗНАЧЕНИЕ

Пеногенератор ***axel*** предназначен для нанесения пенообразующих веществ. Применяется в химической промышленности, мастерских, на предприятиях и в автомойках. Запрещается использовать: кислоты, в частности соляную кислоту; щёлочи; гипохлорит натрия; легковоспламеняющиеся и взрывчатые вещества, напр. бензин и растворители. А также не следует использовать: липкие и густые средства; вещества, оставляющие осадок и жидкости свыше 40°C. Несоблюдение правил этой инструкции может привести к повреждению устройства или к необратимому повреждению здоровья.

2. ОСНАЩЕНИЕ ПЕНОГЕНЕРАТОРА *axel*

Бачок с плечевым ремнем, насос, шланг с дозирующим клапаном, штанга с плоскоструйной форсункой 45°, заливная воронка, набор 3 вспенивающих вставок, oringi 11,3x2,4 – 2 шт., силиконовая смазка, плоскоструйная форсунка 110°, инструкция по эксплуатации **Рис. 1**.
Фирма Marolex Sp. z o. o. оставляет за собой право вносить изменения в комплектацию пеногенератора.

3. ПОДГОТОВКА И РАБОТА ПЕНОГЕНЕРАТОРА *axel*

1. Перед началом работы следует ознакомиться с инструкцией по эксплуатации.
2. Необходимо проверить правильность работы предохранительного клапана и работу пеногенератора используя чистую воду. Для этого следует открутить гайку насоса и изъять насос из бака **Рис. 2**, налить чистую воду с помощью воронки **Рис. 2a**. Установить насос, затянуть гайку насоса и с помощью поршня накачать устройство **Рис. 3a**, поднять ручку предохранительного клапана вверх **Рис. 4**. Должен быть слышен ясный звук выпускаемого давления, что означает правильную работу предохранительного клапана. С целью проверки герметичности устройства следует нажать на кнопку дозирующего клапана **Рис. 5**.
3. Перед использованием пеногенератора следует: с помощью предохранительного клапана удалить давление **Рис. 4**; открутить гайку насоса и изъять насос из бака **Рис. 2**, удалить чистую воду, затем с помощью воронки **Рис. 2** наполнить емкость жидкостью, подготовленной согласно с рекомендациями на упаковке химического средства при этом не превышая уровня, указанного на шкале **Рис. 2**. Установить насос, затянуть гайку насоса и с помощью поршня накачать устройство **Рис. 3a**. В случае излишнего давления предохранительный клапан открывается и выпускает избыток воздуха **Рис. 4**.
ВНИМАНИЕ! При максимальном давлении через предохранительный клапан может произойти утечка пены. Затем направить штангу на поверхность, на которую наносится пена и нажав кнопку дозирующего клапана **Рис. 5** начать работу. Непрерывная работа пеногенератора возможна после нажатия кнопки дозирующего клапана и перемещения ее вперед **Рис. 5**. В случае необходимости, давление можно подкачать. По окончании работы следует снять блокировку дозирующего клапана, передвинув кнопку назад **Рис. 5**.

4. ЗАМЕЧАНИЯ ПО БЕЗОПАСНОСТИ РАБОТЫ

1. Работать с пеногенератором запрещается: детям, беременным женщинам, больным, принимающим лекарственные средства, лицам по употреблению алкогольных напитков и лицам, принимающим средства, ухудшающие способность к концентрации..
2. Во время первого испытания следует использовать чистую воду .
3. **Для работы с химическими средствами, а также во время приготовления растворов и уничтожения упаковок, необходима специальная, рабочая одежда (резиновая обувь, перчатки, плащ, шапка и маска)**.
4. Не следует начинать работу с химическими средствами натощак, а в ходе работы запрещается есть, пить и курить. Нельзя употреблять алкогольные напитки накануне и после работы.
5. Остатки растворов запрещается удалять в открытые водоемы и биоочистительные станции. Эти указания касаются также действий при удалении воды во время мытья бачка и других частей устройства.
6. Сработанный пеногенератор следует направить в пункт утилизации.
7. Во время работы необходимо строго соблюдать указания на упаковке химических средств. В случае отравления следует немедленно обратиться к врачу.
8. Работа с неисправным пеногенератором, с неработающим предохранительным клапаном или с какой-либо утечкой – недопустима. Устройство в рабочем состоянии следует предохранять от ударов и сотрясений.
9. Разные работы по обслуживанию следует выполнять после декомпресии пеногенератора.
10. Пеногенератор после каждого пользования и перед выполнением работ по обслуживанию следует тщательно умыть.
11. Нельзя использовать устройство для других целей, чем указано в инструкции.
12. Пеногенератор следует хранить в чистом виде, без жидкости и давления в бачке.
13. **Единственным устройством для создания давления во время работы является насос, находящийся в бачке. Запрещается пользование каким-либо другим устройством!!!**
14. Запрещается применять: жидкости свыше 40°C, легковоспламеняющиеся и взрывчатые вещества, напр. бензин, растворители и т.п.
15. Самовольные переделки пеногенератора и использование его не по назначению могут привести к отравлению людей и животных, загрязнению окружающей среды, повреждению пеногенератора и к несчастным случаем.
16. После работы следует переодеться (рабочую одежду постирать), тщательно помыть руки, лицо, прополоскать горло, прочистить нос.
17. После завершения работ пенегенератор следует несколько раз промыть водой.
18. За ущерб, вызванный несоблюдением указаний настоящей инструкции ответственность несёт исключительно пользователь.
19. Запрещается манипулировать предохранительным клапаном и блокировать его, так как это может повредить пеногенератор, что может привести к необратимому повреждению здоровья.
20. Перед началом работы обязательно следует проверить действие предохранительного клапана. Для этого необходимо накачать пеногенератор и поднять ручку предохранительного клапана вверх **Рис. 4**. Должен быть слышен ясный звук выпускаемого давления.
21. Запрещается направлять штангу пеногенератора и распылять жидкость в направлении лица.
22. Во время пользования и хранения, устройство следует защищать от посторонних, а особенно детей.
23. При использовании других средств, следует убедиться, может ли это средство быть использовано в пеногенераторе и не вредно ли для человека и окружающей среды.

5. УСЛОВИЯ ГАРАНТИЙНОГО ОБСЛУЖИВАНИЯ

1. Гарант. срок составляет 24 месяца с момента продажи изделия конечному потребителю.
2. Повреждённую деталь или пеногенератор, заявленные в рамках гарантийного срока, следует доставить в торговый пункт или фирме Marolex. В случае повреждения детали или узла просим отправить только лишь повреждённый элемент.
3. **Пеногенераторы с остатками химических средств ремонтироваться не будут, следует присылать чистый аппарат**.
4. Гарантийное обслуживание осуществляется по предъявлению гарантийного талона. Используя пеногенератор по назначению и в условиях указанных в инструкции по экспуатации, гарант обеспечивает доброкачественность и чёткое действие устройства.
5. Самостоятельный ремонт должен выполняться исключительно с использованием оригинальных частей производителя.
6. Недостатки, обнаруженные в товаре в период гарантийного срока, гарант обязан устранить безвозмездно в течение 14 дней.
7. Пеногенератор может быть ремонтирован трижды. В случае если неисправность появляется снова, то продавец не может отказать в замене товара на новый.
8. Гарантийным ремонтом не являются действия, указанные в пункте 6 настоящей инструкции.
9. Претензии по гарантии не принимаются производителем, если потребитель произвёл изменение давления, неправильно складировал и эксплуатировал пеногенератор.
10. За механические повреждения, возникшие по вине потребителя, фирма не отвечает.
В этом случае производитель может выполнить платный обмен повреждённых элементов.
11. Гарантийные ремонты просим выполнять в ближайшем пункте обслуживания или непосредственно в фирме Marolex.

Пеногенератор оснащен в 3 сменные вспенивающие вставки, производящие пену различной плотности Рис. 1 и плоскоструйную форсунку Рис. 6.

6. ХРАНЕНИЕ И УХОД

1. Хранить пеногенератор следует в защищенном от солнца месте, при темп. свыше +4°C.
2. **После завершения работ пеногенератор необходимо тщательно умыть, неоднократно промыв чистой водой и продуть воздухом**.
3. Периодически следует проводить сервисное обслуживание. Для этого проверить не находится ли пеногенератор под давлением. Давление следует удалить из бачка, поднимая рукоятку предохранительного клапана вверх **Рис. 4**. Далее: открутить шланг от рукоятки, изъять фильтр **Рис. 8** и промыть водой. Открутить насос **Рис. 2** и проверить легко ли работает поршень насоса. Если появляются сопротивления, открутить гайку поршня и изъять поршень насоса **Рис. 7a**, смазать силиконовой смазкой **f** oring **Рис. 9d** и внутреннюю поверхность цилиндра насоса. Проверить чистоту запорного клапана насоса **Рис. 9e**, в случае необходимости промыть водой. Затем разместить обратно поршень в цилиндре насоса и затянуть гайку поршня **Рис. 7**. Открутить гайку дозирующего клапана и изъять поршенек с пружиной **Рис. 8**, прочистить, смазать силиконовой смазкой **f**, вложить обратно в клапан и затянуть гайку. Открутить гайку с форсункой, изъять форсунку и промыть, затем обязательно изъять и тщательно промыть вспенивающую вставку **Рис. 6**.
Потягивая за ручку предохранительного клапана проверить возвращается ли он в первоначальное положение. Если появляются сопротивления, открутить гайку клапана и изъять стержень клапана, прочистить, легко смазать силиконовой смазкой **Рис. 4**. Обратно собрать, затягивая гайку клапана до упора.
4. На **Рис. 9** показана схема элементов, которые должны проходить сервисное обслуживание, а также подлежат износу и должны быть заменены с помощью ремонтного комплекта **Рис. 10**. Учебные видеоролики можно найти на нашем веб-сайте www.marolex.pl.
5. **Сервисное обслуживание и ремонт должны выполняться только силиконовой смазкой. Использование других смазочных материалов приведет к повреждению опрыскивателя.**

7. УСТРАНЕНИЕ НЕПОЛАДОК

Повреждение	Причина	Устранение
при накачке не поддерживается давление / отсутствие давления	кнопка дозирующего клапана находиться в положение блокировки	разблокировать кнопку дозирующего клапана, передвинув кнопку назад **Рис. 5**
	не затянуты гайки шланга или гайка насоса	затянуть гайки прикрепляющие шланг к дозирующему клапану и к бачку
		затянуть гайку насоса
	повреждена или отсутствует прокладка под гайкой насоса	вставить или поменять прокладку
утечка из дозирующего клапана с рукояткой	по вине замерзшей жидкости лопнула рукоятка или клапан	клапан с рукояткой следует заменить на новый
	штанга не затянута, не затянута гайка шланга, повреждены или отсутствуют прокладки **Рис. 9c**	затянуть штангу, гайку шланга, вставить или поменять прокладки
утечка из дозирующего клапана при нажатии кнопки	повреждены прокладки поршенька в дозирующим клапане **Рис. 9b**	поменять поршенек с прокладками на новый, смазать силиконовой смазкой
низкое пенообразование или отсутствие пены	загрязнены: вспенивающая вставка или фильтр в рукоятке	прочистить под проточной водой вспенивающую вставку **Рис. 6**, промыть фильтр **Рис. 9a**
	слишком низкое давление	накачать пеногенератор для получения рабочего давления
	несоответствующая концентрация пенообразующего вещества	приготовить раствор подходящей концентрации
	используемое средство не обладает пенообразующей способностью	поменять средство на средство предназначенное для пеногенератора
уплотнительные элементы теряют свои свойства (раздуваются, становятся хрупкими и ломкими, растягиваются, лопаются)	используемое химическое средство неподходящие для уплотнений	обратиться к своему дилеру, чтобы выбрать соответствующие уплотнения, приобрести новые прокладки и заменить
утечка жидкости из форсунки во время подкачки	повреждены прокладки поршенька в дозирующим клапане **Рис. 9b**	прокладки поршенька в дозирующим клапане смазать силиконовой смазкой или поменять на новый
	кнопка дозирующего клапана находиться в положение блокировки **Рис. 5**	разблокировать кнопку дозирующего клапана, передвинув кнопку назад **Рис. 5**
поршень насоса тяжело работает или заблокирован	повреждена прокладка поршня **Рис. 9d**	смазать прокладку поршня, в случае необходимости заменить на новую и смазать силиконовой смазкой **f**

Производитель:
MAROLEX Sp. z o.o.
ul. Gdańska 35,
05-152 Łomna, POLAND

www.marolex.net